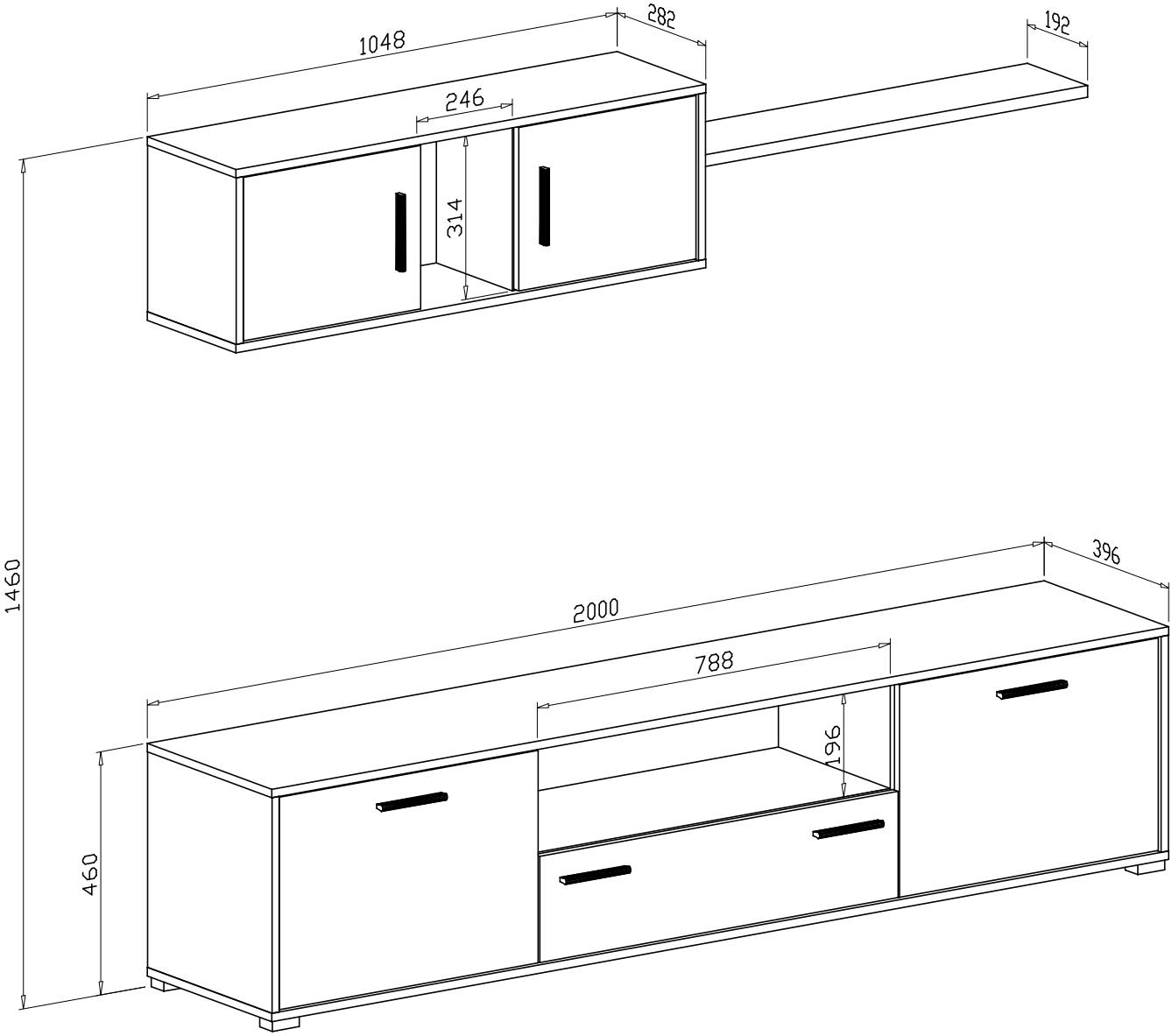
1048
282
192
246
314
1460
2000
396
788
196
460